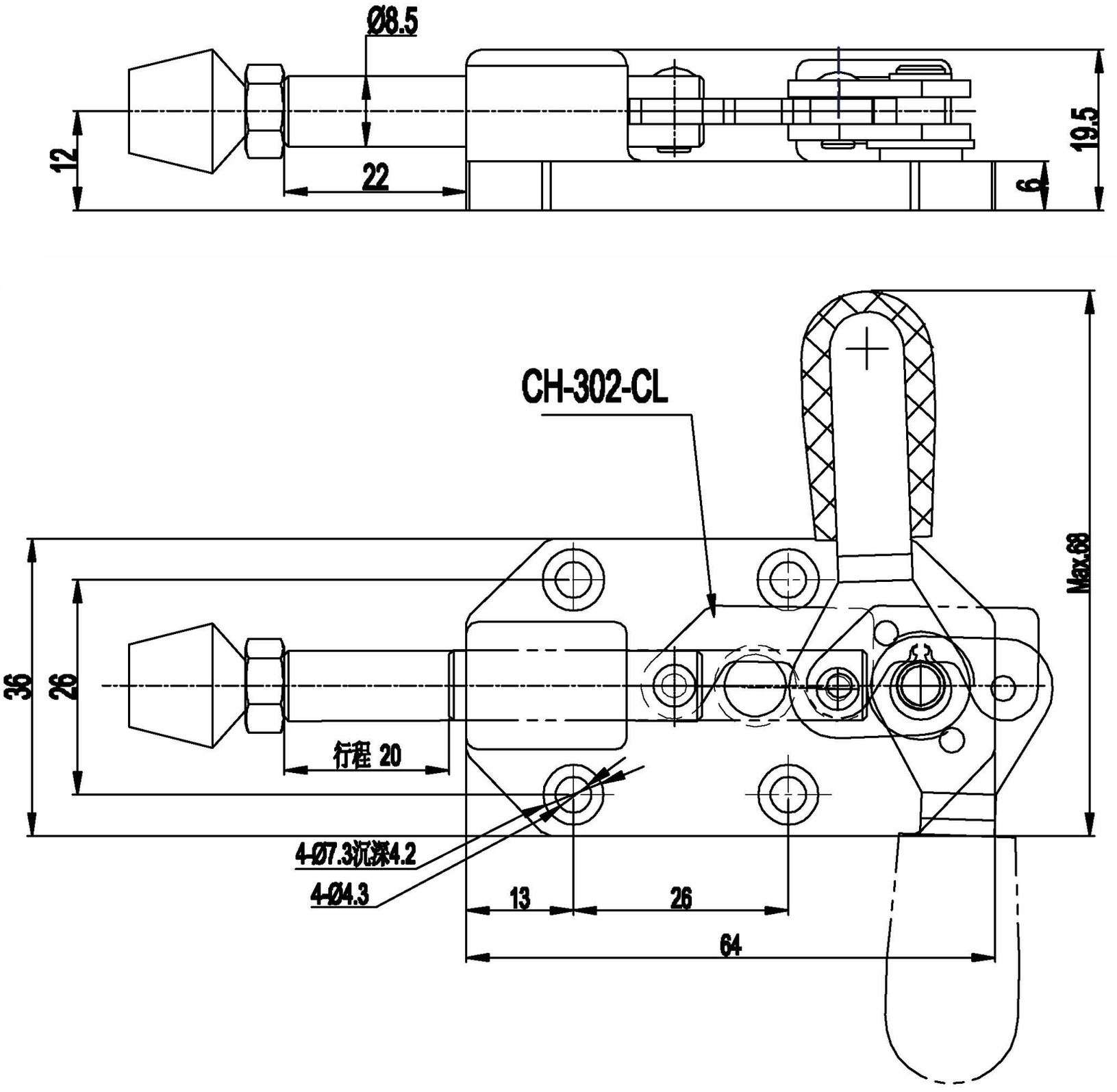
Ø8.5
12
22
19.5
6
CH-302-CL
Max.68
36
26
行程 20
4-Ø7.3沉深4.2
4-Ø4.3
13
26
64